主な仕様

機　種		WN 161
処理能力	1ワッシャー当たりの処理量（JIMS）	16Kg （15.0Kg）
ドラム寸法	直径×奥行	762φ×486
ドラム回転数	洗浄回転	22・40　rpm
	脱水回転	440・880　rpm
機械最大寸法	間口×奥行×高さ	1099×1204×1550
電　源	電動機	AC 三相 200V
	制御回路	AC 単相 200V
電動機	洗浄・バランス・脱水	3.7Kw 4P（インバータ駆動方式）
配管口径	給水・給湯	25A
	排水	65A
	蒸気	15A
	カップ洗浄	15A
洗浄水位		低水位 41㍉　中水位 74㍉ 高水位 109㍉

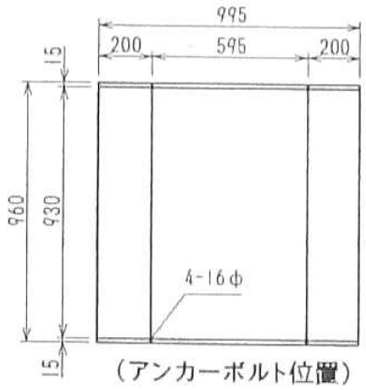

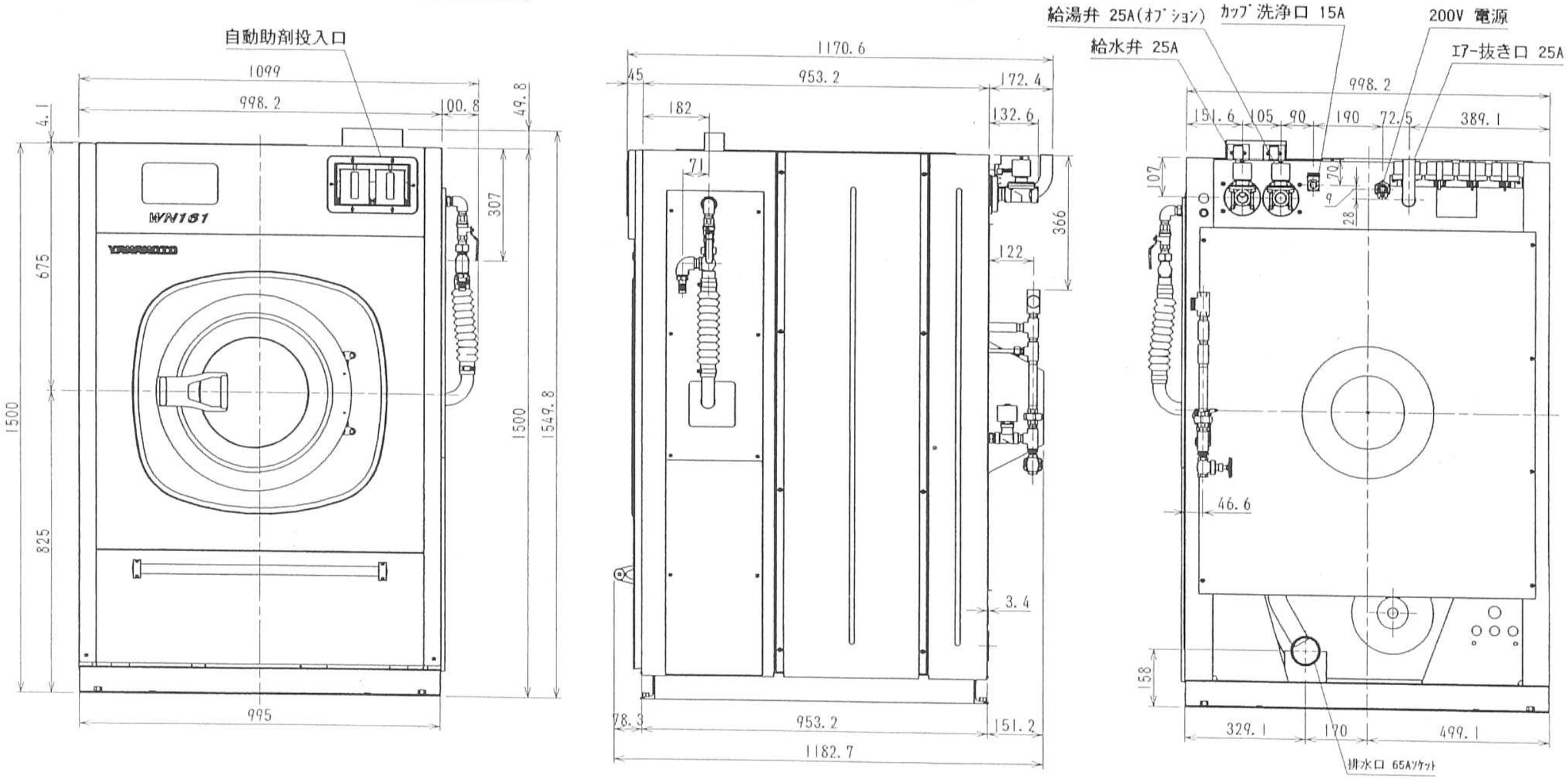

WN161 外観図