主な仕様

(H15.8～　　)

型式		VG160			
標準負荷量(JIMS)		16 (16.1) Kg	電動機	電源	AC200V　3φ　20A
最大機械寸法		間口 870×奥行 1285×高さ 1798 mm		駆動モーター	0.4 KW　6P
機械重量		330 Kg		ブロワーモーター	0.75 KW　4P
操作回路		シーケンサ制御	ガス	入口配管径	15A
温度制御		サーミスタ制御		熱カロリー	20000 Kcal/H
温度制御範囲		室温～120℃		プロパンガス	0.83 m^3/H
バスケット	寸法	800φ×800 ℓ mm		都市ガス(13A)	1.8 m^3/H
	形式	外周穴明きバスケット		都市ガス(6C)	4.5 m^3/H
	駆動方式	ギアモーター減速	安全装置		ドアスイッチ、過昇温センサー、感震器
	回転数	38 rpm			エアーフロースイッチ(負圧)、フレームロッド
機械ダクト出口風量		(50Hz)　15 m^3/min	ダクト最終出口最低必要風量		(50/60Hz 共)　9 m^3/min
		(60Hz)　18 m^3/min			

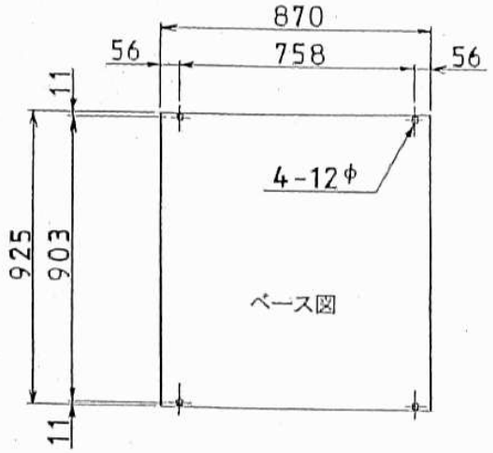

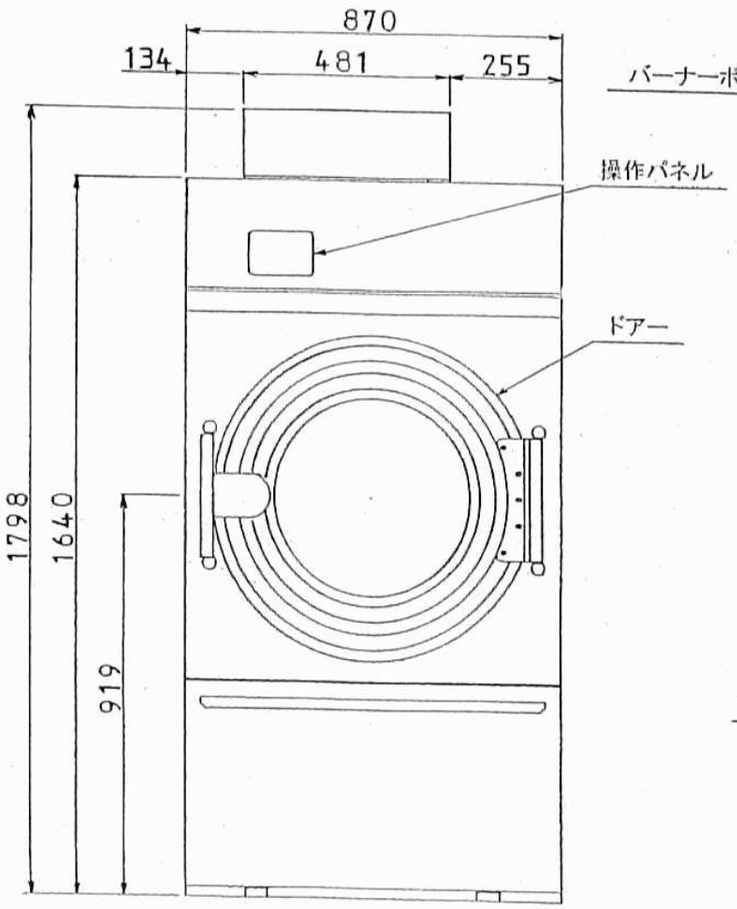

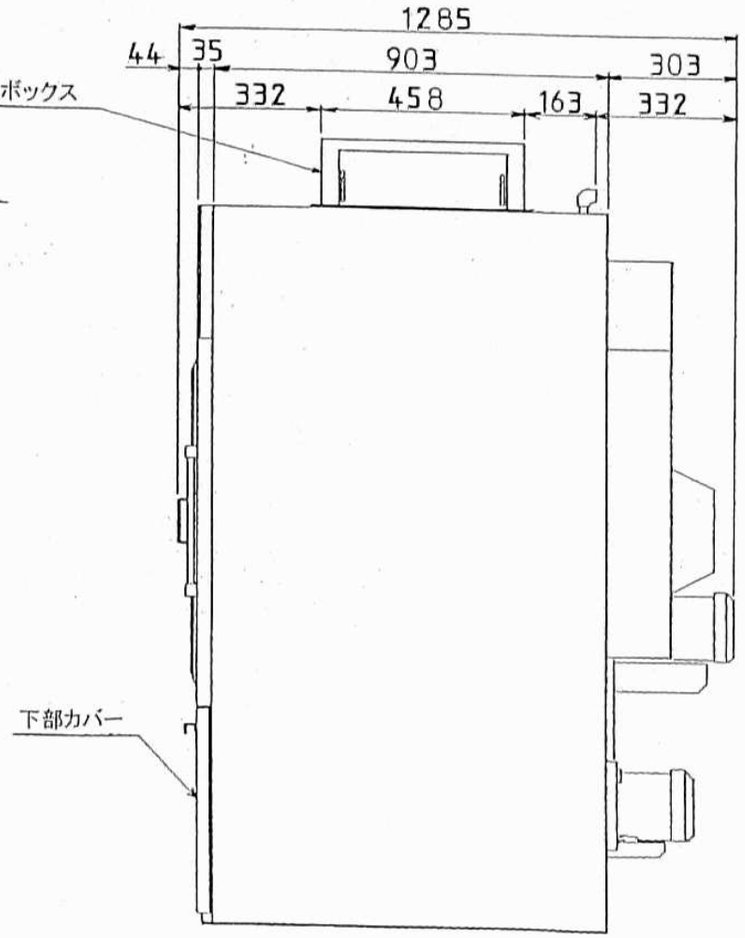

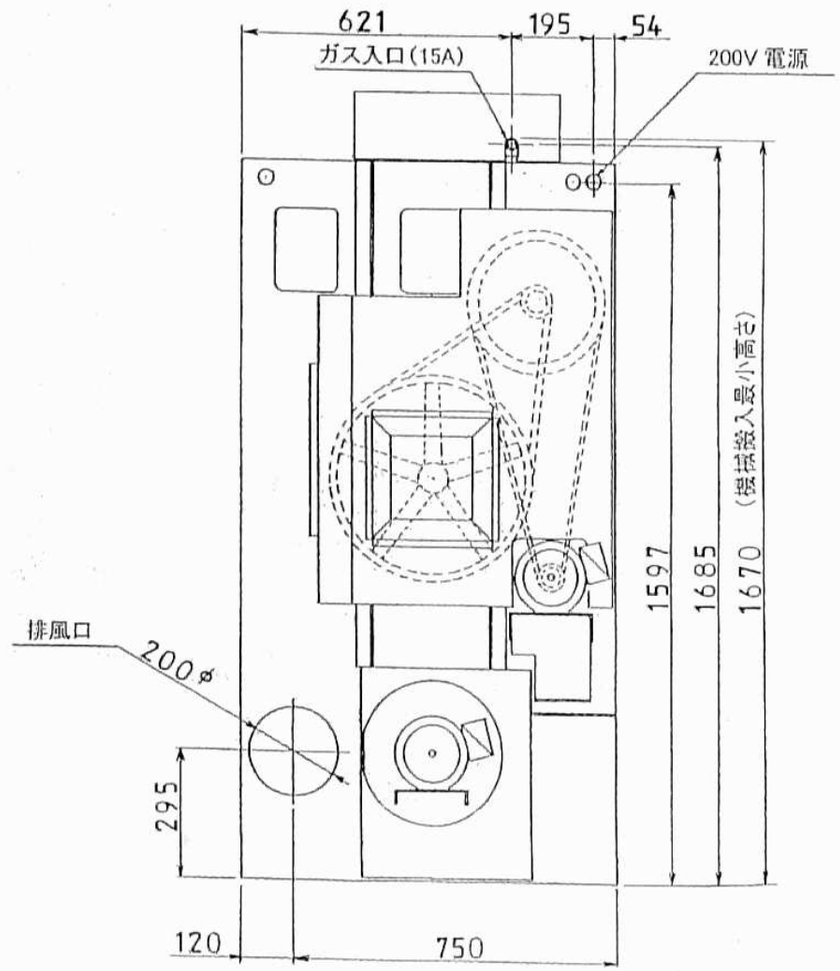

VG160 外観図